No.0530

【品名】冷凍アイランドケース（W1500･100V）

【型名】IMC-55PGFSAXR
【外寸】W1500×D900×H850
【用途】冷凍食品・精肉・鮮魚・日配・惣菜
【温度】－20～－15℃
【容積】190ℓ
【重量】152 kg
【電源】単相 100v
【電力】1223w
【注意】電源コンセントは 2 極接地極付（15A 125V）
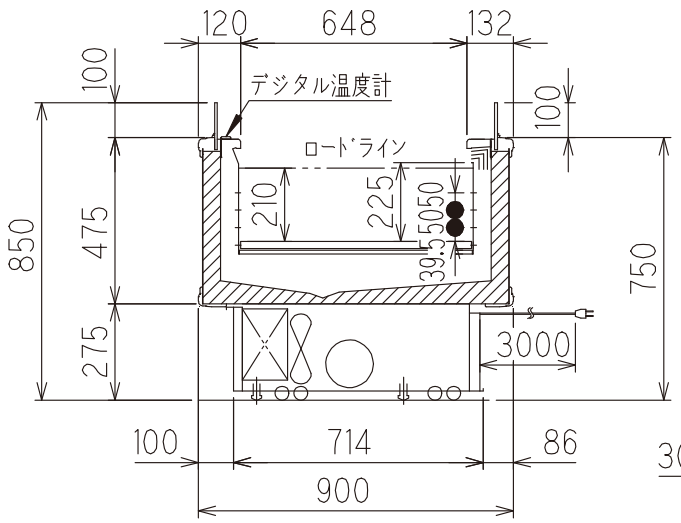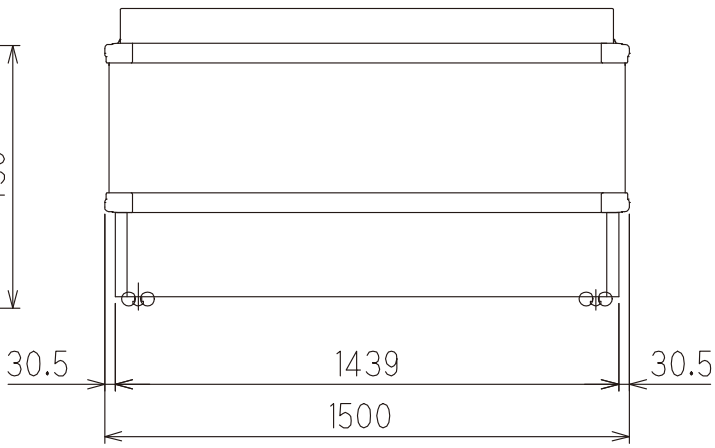
※仕様向上のため一部仕様を変更する場合がございます
※外気条件：温度 27℃、湿度 60%、周辺風速 0.2m/s 以下